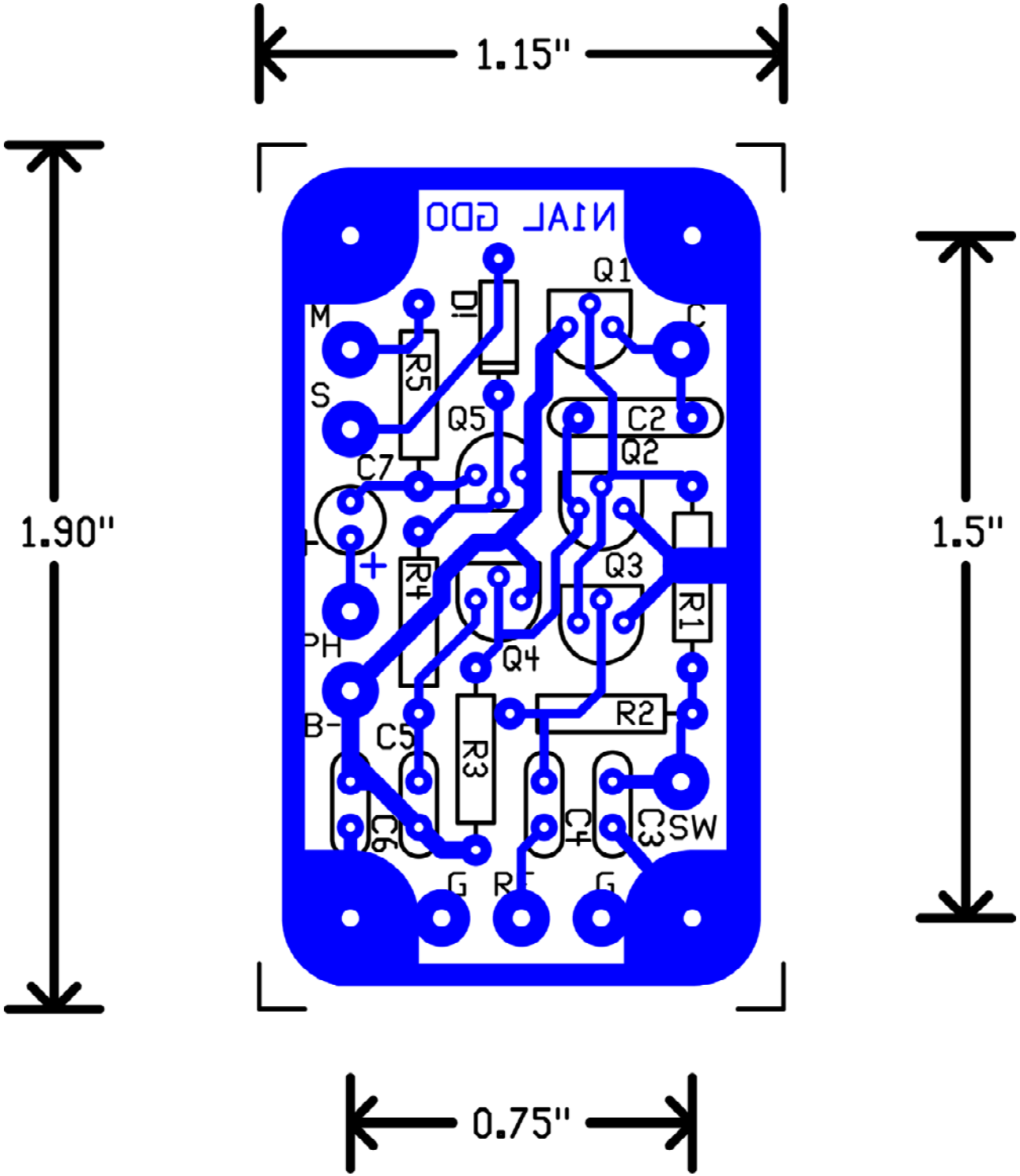
1.15"
1.90"
1.5"
0.75"
NIAL GDO
Q1
D1
M
C
R5
S
Q5
C2
Q2
C7
Q3
R4
R1
PH
Q4
B-
R2
C5
R3
C6
C4
C3
SW
G
R
G